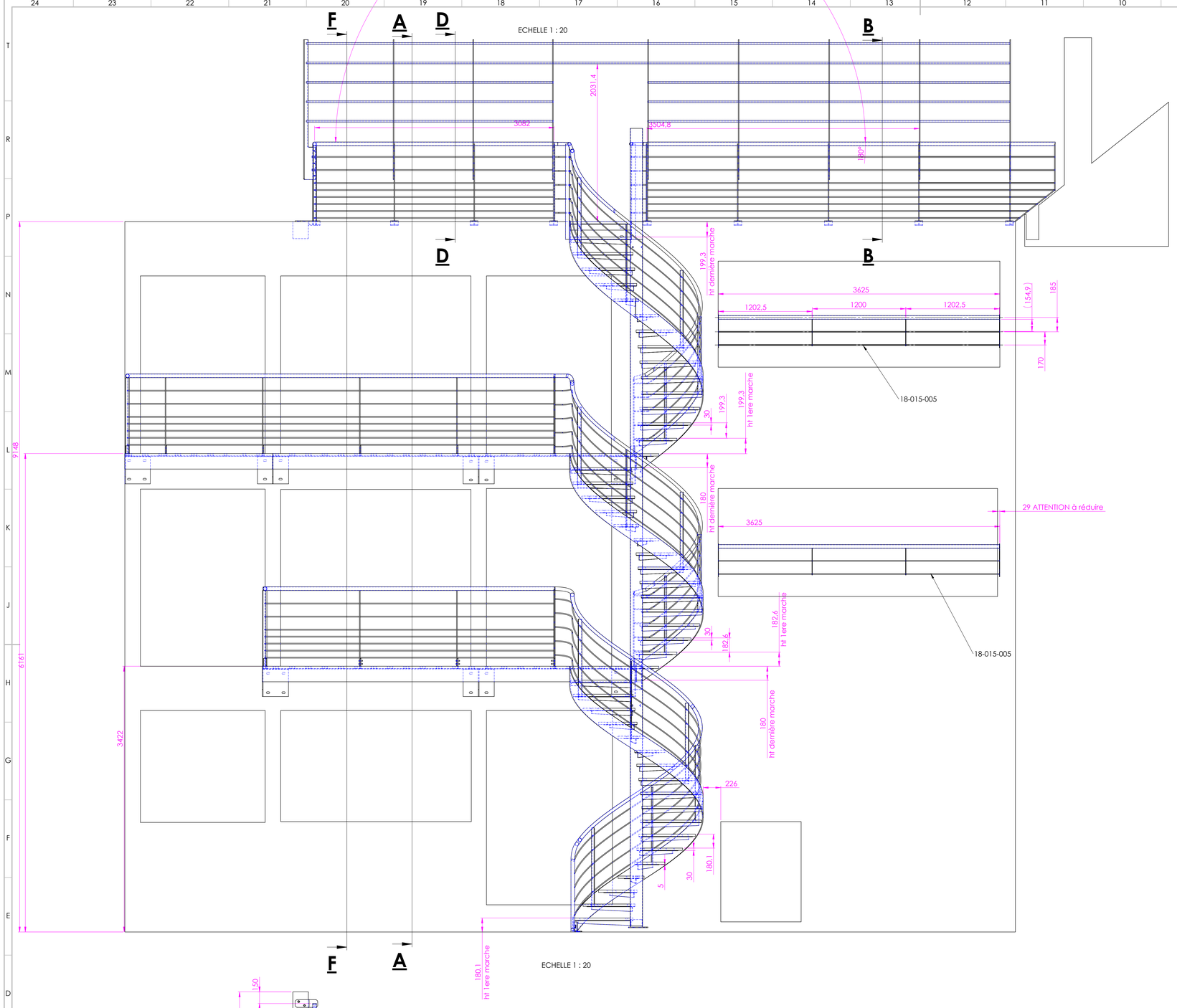

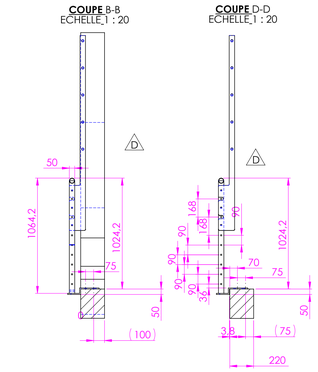

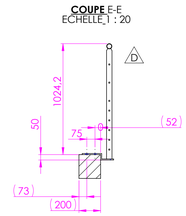

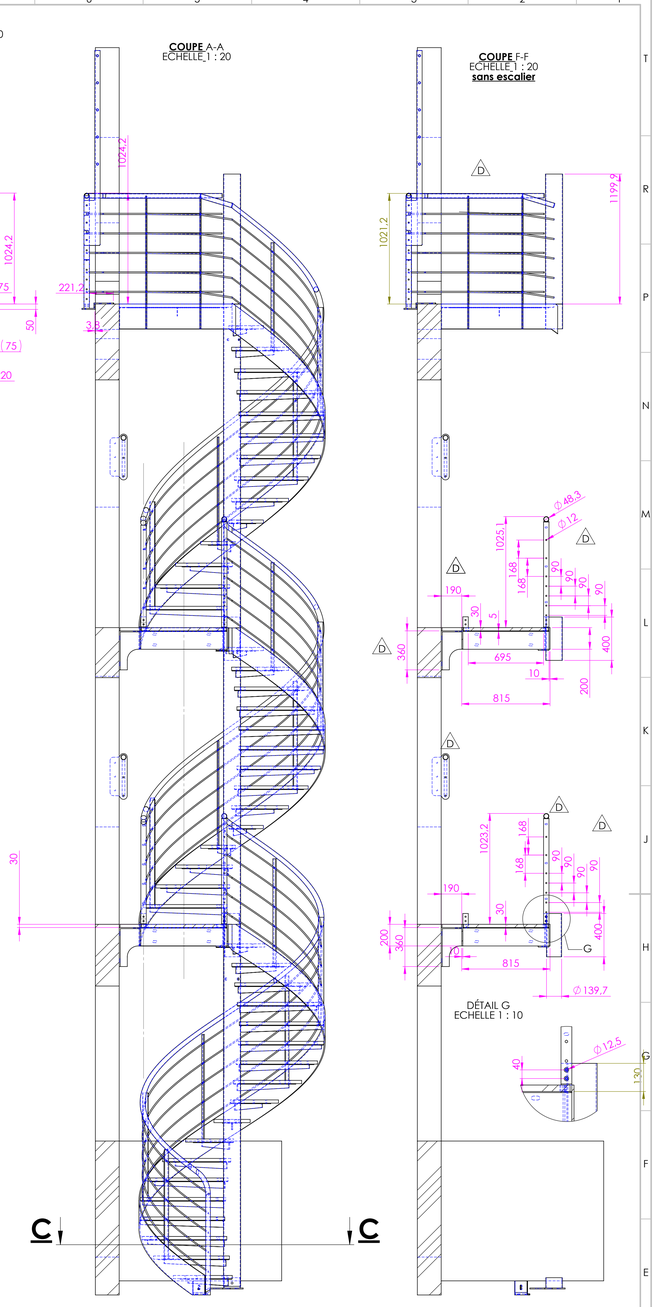

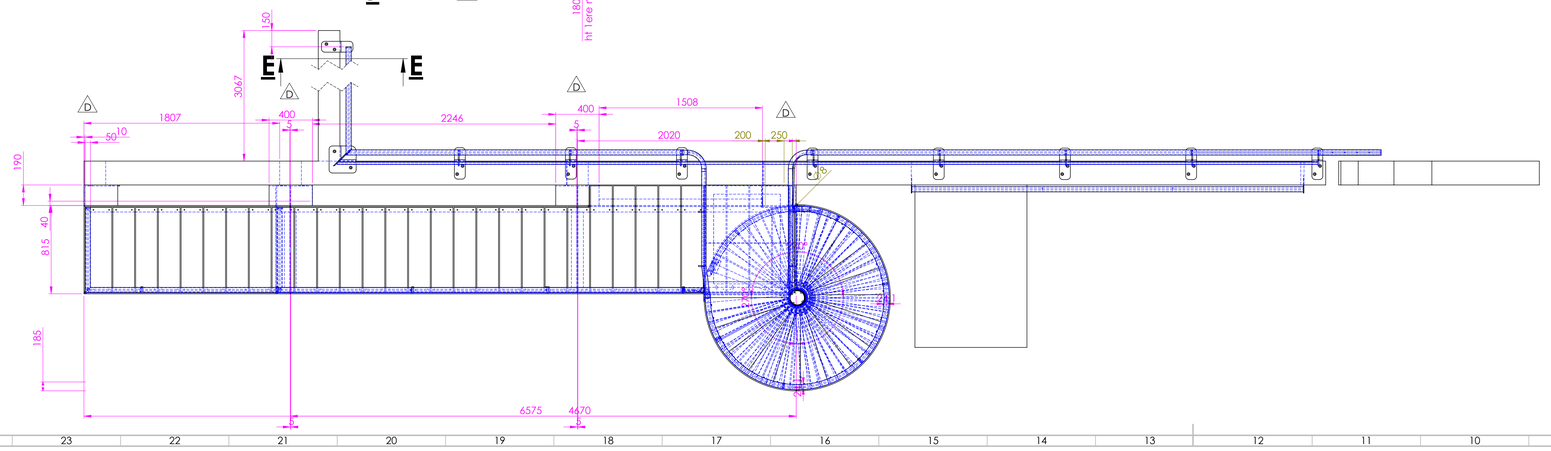

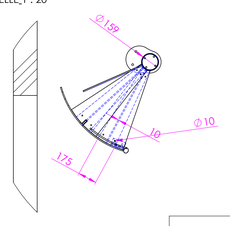

REVISIONS				
Zone	Rev	Description	Date	Réalisé
	-	Création pour le 20/11/2018	20/11/2018	DT
	A	Modifications des hauteurs des paliers suite erreurs entre fichier pdf / fichier dwg architect	07/01/2019	DT
	B	Version provisoire en attente retour global de Mr Stéphane Lelong et mise à jour DT des finitions de chaudronnerie	04/06/2019	DT
	C	Modification position du fut, modification ajustement passerelle et définitiuon technique pose garde-corps supérieur en attente de validation architect	16/06/2019	DT
	D	Mise à jour générale, fixation béton, supression montant garde-corps centrale suite demande architect, ajout l'option d'une trelle,	05/08/2019	DT

STECO Industries S.A.S.
DÉVELOPPEMENT INDUSTRIEL
86 CHARROUX - 05 49 87 62 61
www.stecoindustries.fr

Plan réalisé sous système D.A.Q.
Ne pas modifier manuellement
Le fichier 3D et la mise en plan est de la propriété de la société STECO Industries. Tout usage de reproduction ou de communication sans autorisation est interdit (loi 11/03/1957)

ECH. 1 : 20
MATÉRIAU : Matériau <non spécifié>
PARTON : CASSER LES ANGLES VIFS
PROTECTION :
MASSE : 127112,8 Kg

SUJET : Ensemble projet WIDOR

No. DE PLAN : 18-015_VD
A0

FEUILLE 1 SUR 1
NE PAS CHANGER LE FORMAT